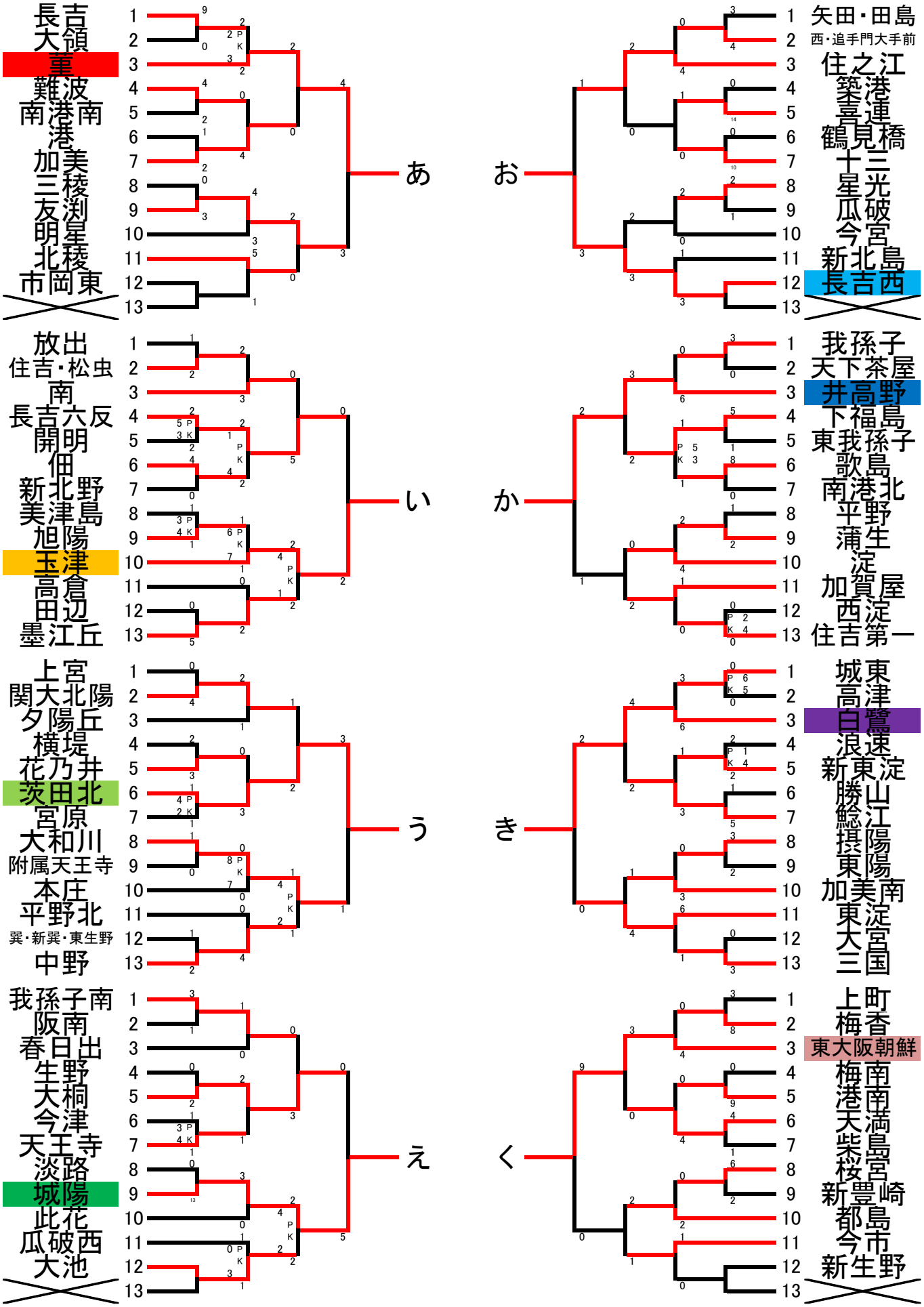2017年度　大阪市春季サッカー大会結果