2024年度 大阪中学校サッカー選手権大会 三島地区予選トーナメント表

優勝　高槻九

準優勝　平田

第3位　芝谷
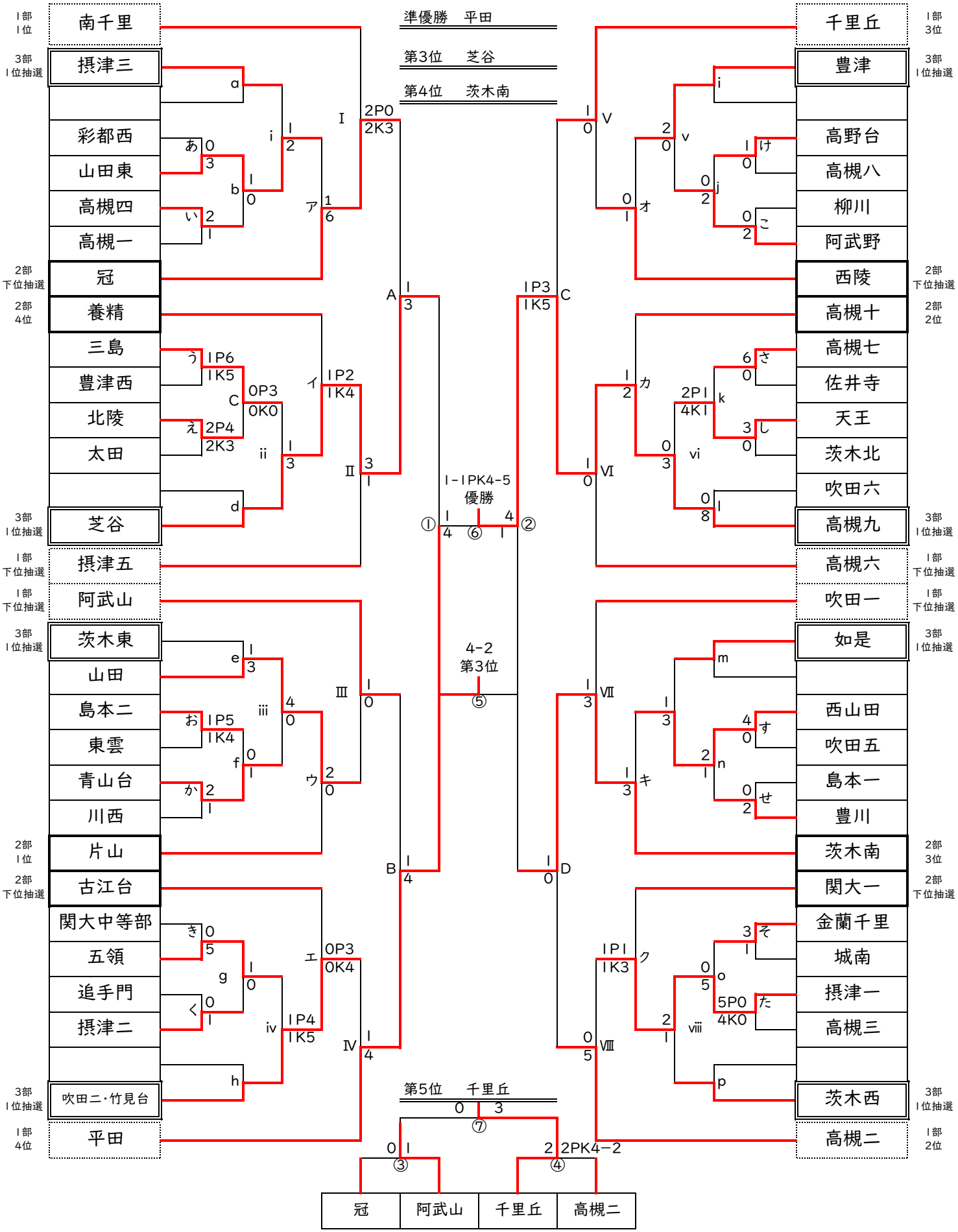
第4位　茨木南